PENA	ESPESSURA	COR
1	0,1	preto
2	0,2	preto
3	0,3	preto
4	0,4	preto
5	0,5	preto
6	0,6	preto
7	0,1	preto
8	0,8	preto
demais	0,15	color

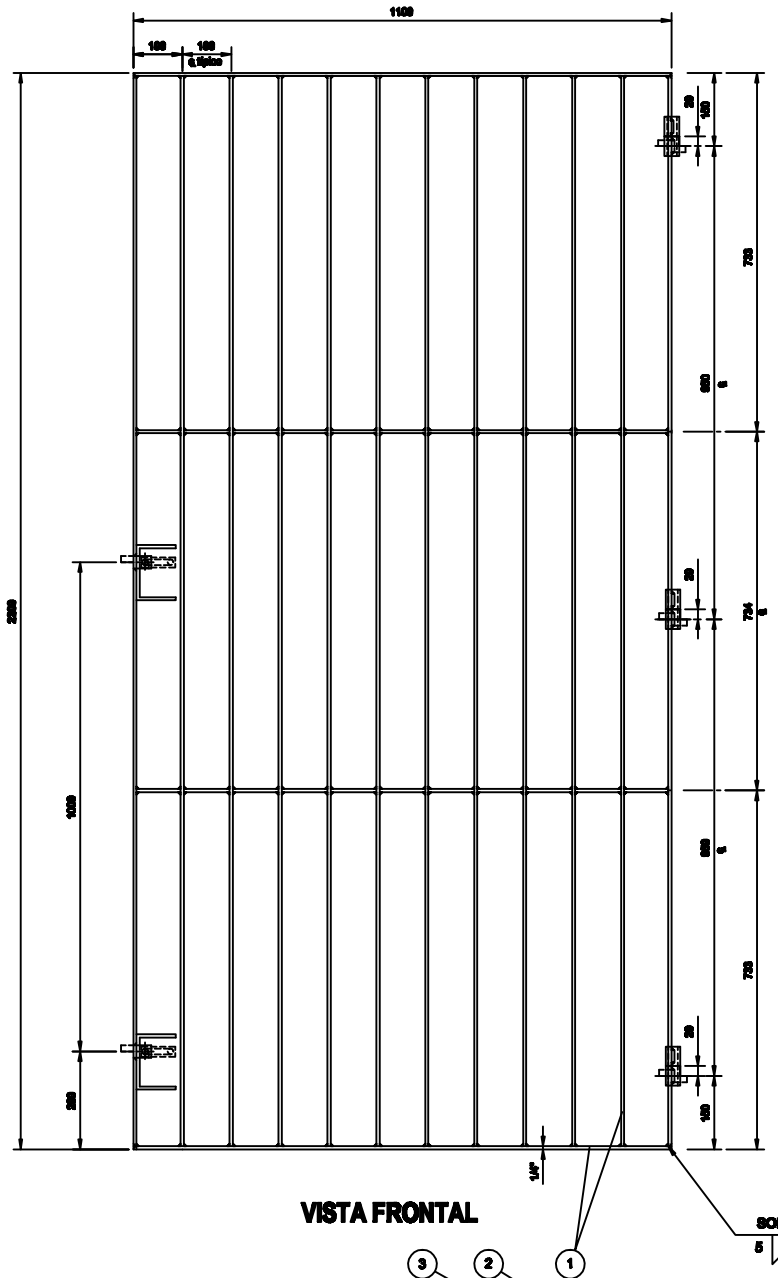

VISTA FRONTAL

GRADE DE PROTEÇÃO DA PORTA - VISTA SUPERIOR
esc.1:25

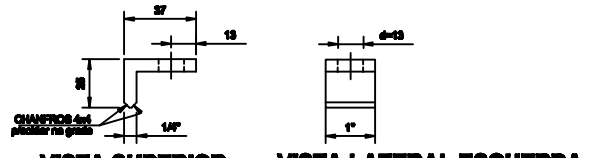

VISTA SUPERIOR VISTA LATERAL ESQUERDA

⑤ SUPORTE / TRAVA DO CADEADO
esc.1:2,5

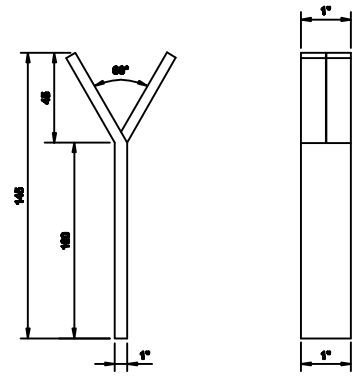

VISTA SUPERIOR VISTA LATERAL ESQUERDA

⑦ CHUMBADOR DA GRADE DE PROTEÇÃO DO VITRÔ
esc.1:2,5

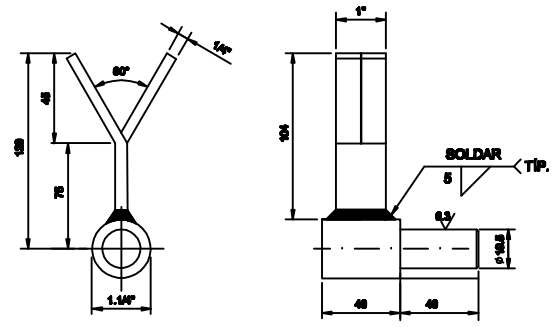

VISTA SUPERIOR VISTA LATERAL ESQUERDA

② DOBRADIÇA FIXA DA PAREDE
esc.1:2,5

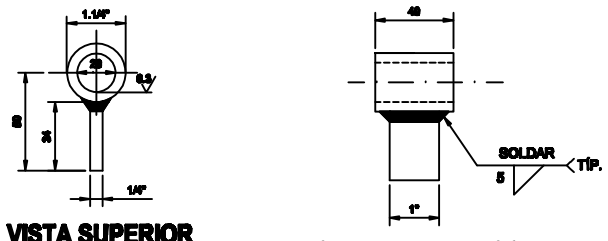

VISTA SUPERIOR VISTA LATERAL ESQUERDA

③ DOBRADIÇA MÓVEL DA GRADE DA PORTA
esc.1:2,5

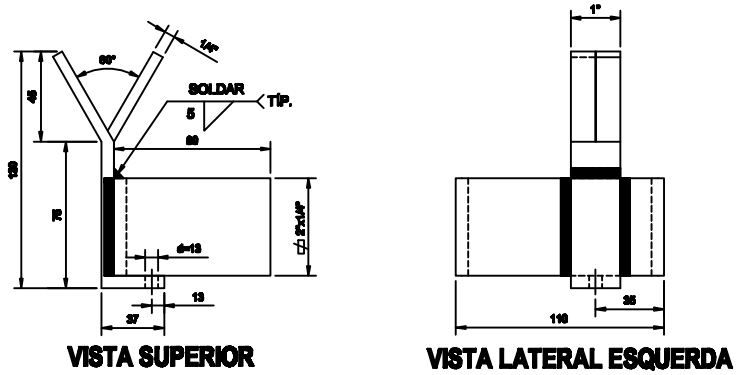

VISTA SUPERIOR VISTA LATERAL ESQUERDA

⑥ SUPORTE / TRAVA C/ PROTEÇÃO DO CADEADO
esc.1:2,5

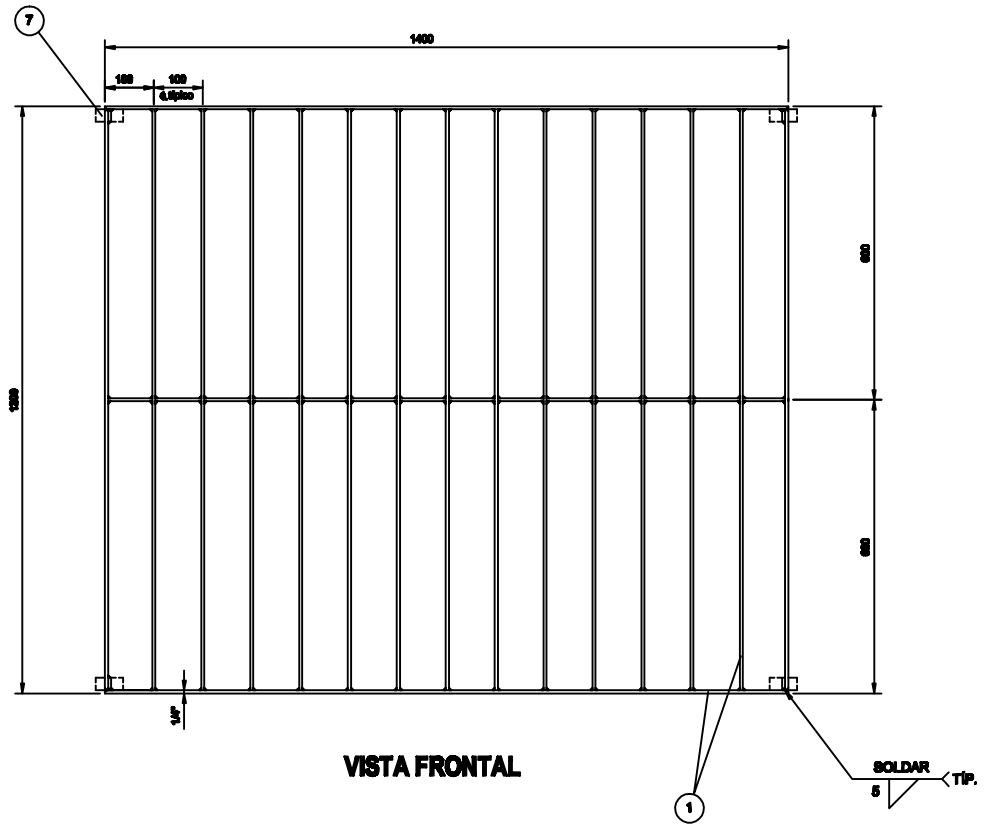

VISTA FRONTAL

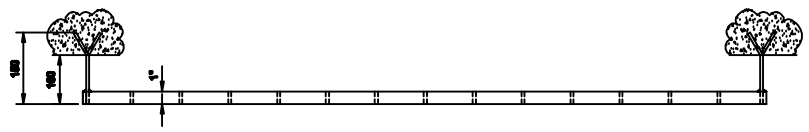

GRADE TÍPICA DE PROTEÇÃO DOS VITRÔS - VISTA SUPERIOR
esc.1:25

NOTAS:

1- DIMENSÕES A SEREM CONFIRMADAS NO LOCAL;
2- FABRICAR E MONTAR 01 UNIDADE P/ A PORTA e 2 UNIDs.P/ OS VITRÔS;
3- A PROTEÇÃO DOS VITRÔS SERÃO FIXAS E CHUMBADAS NA PAREDE DO ABRIGO;
4- A PROTEÇÃO DA PORTA SERÁ ARTICULADA P/ FORA E ABRINDO P/ DIREITA;
5- FORNECER 02 CADEADOS PARA OS FINS, SENDO PADRÃO PAPAIZ STANDARD CR 70.

PROCEDIMENTO DE PINTURA:

a) LIMPEZA COMPLETA DE TODA A SUPERFÍCIE, COM REMOÇÃO DE REBARBAS E PONTOS DE SOLDAS SEM FUNÇÃO;
b) APLICAÇÃO DE FUNDO PRIMER ÓXIDO DE FERRO, COM PELÍCULA SECA NA ESPESSURA MÍNIMA DE 50µm (2 DEMÃOS);
c) APLICAÇÃO DE ACABAMENTO EM ESMALTE SINTÉTICO BRILHANTE, COR PLATINA COM PELÍCULA SECA ESPESSURA MÍNIMA DE 75µm,(3 DEMÃOS);

ITEM	QUANT.	DESCRIÇÃO	MATERIAL	PESO TOTAL (KG)
			TOTAL	67,60
7	04 UNID	CHUMBADOR DA GRADE DE PROTEÇÃO DO VITRÔ	ASTM-A36	0,75
6	02 UNID	SUPORTE / TRAVA C/ PROTEÇÃO DO CADEADO	ASTM-A36	1,30
5	02 UNID	SUPORTE / TRAVA DO CADEADO	ASTM-A36	0,15
4	02 UNID	CADEADO PADRÃO PAPAIZ CR70 STANDART	LATÃO/NICO CEMENT.CROM	-
3	03 UNID	DOBRADIÇA MÓVEL DA GRADE DA PORTA	ASTM-A36	2,30
2	03 UNID	DOBRADIÇA FIXA DA PAREDE	ASTM-A36	0,90
1	m	BARRA CHATA 1"x1/4"	ASTM-A36	62,20

DME distribuição
DME Distribuição S.A. - DMED
Poços de Caldas - MG - BRASIL

OBRA/LOCAL: BRC - BARRAGEM DO RIBEIRÃO DO CIPÓ

CONTEÚDO: GRADE METÁLICA DE PROTEÇÃO DA PORTA E DOS VITRÔS DO ABRIGO DA UNIDADE HIDRÁULICA

SUBSTITUI: —
SUBSTITUÍDO POR: —
DESENHO Nº: BC - 143 / 2017

ELABORAÇÃO		VERIFICAÇÃO		APROVAÇÃO		ESCALA (s)	UNIDADE (s)	FOLHA Nº	REV.
JOSÉ EUGÊNIO		MARCELO LOICHATE		ALEXANDRE POSTAL		INDICADAS	mm / pol.	única	0
DATA JUL/2017	VISTO	DATA	VISTO	DATA	VISTO	FORMATO A2 594 x 420 mm			

ESTE DESENHO É DE PROPRIEDADE DA EMPRESA DME DISTRIBUIÇÃO S.A., SEND PROIBIDA SUA UTILIZAÇÃO OU REPRODUÇÃO SEM PRÉVIA AUTORIZAÇÃO POR ESCRITO.