PRODUCED BY AN AUTODESK EDUCATIONAL PRODUCT

PENA	ESPESSURA	COR
1	0,1	preto
2	0,2	preto
3	0,3	preto
4	0,4	preto
5	0,5	preto
6	0,6	preto
7	0,1	preto
8	0,8	preto
demais	0,15	color

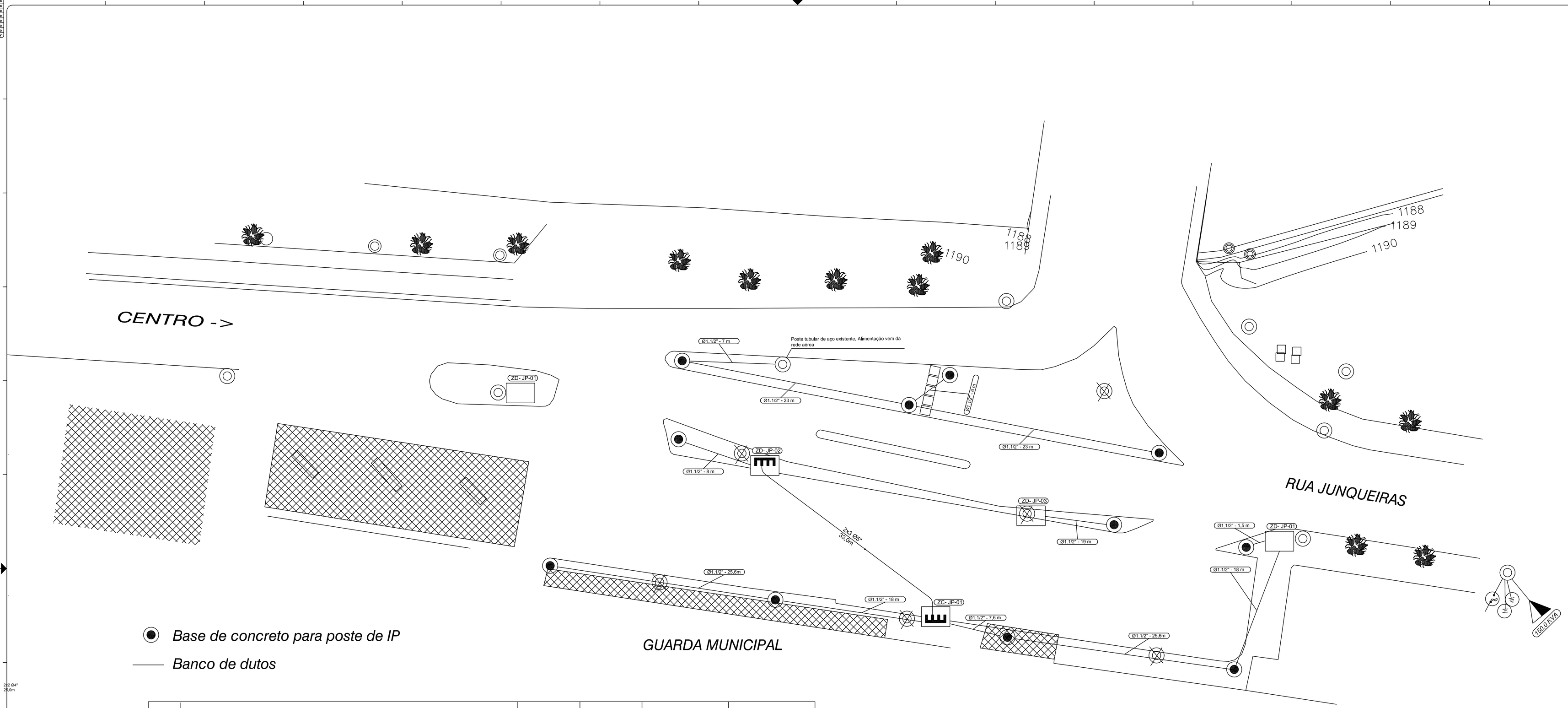

Base de concreto para poste de IP

Banco de dutos

Item	Descrição	Unid.	Quant.	R$ Unit.	R$ Total
1	Construção de base de concreto para poste de IP	pç	11		
2	Construção de banco de duto 1x Ø 1.1/2	metro	157		
Valor Total R$					

Notas:

1. Chumbadores das bases serão fornecidos pela contratante;
2. Demais materiais e insumos fornecimento da contratada;
3. Montagem eletromecânica e lançamento de cabos não faz parte do escopo da contratada.

DETALHES CONSTRUÇÃO BANCO DE DUTOS E BASES

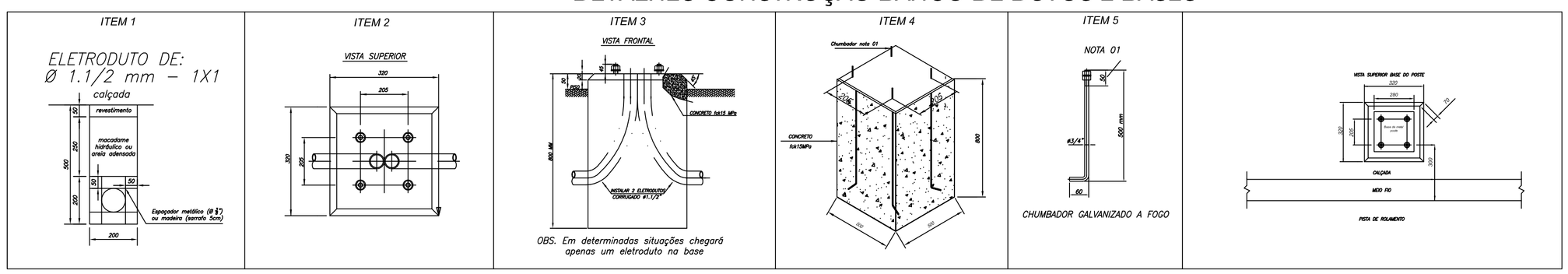

REV.	CAMPO	DESCRIÇÃO	REVISOR	DATA

DME distribuição
DME Distribuição S.A. - DMED
Poços de Caldas - MG - BRASIL

OBRA/LOCAL: AVENIDA JOÃO PINHEIROS

CONTEÚDO: PROJETO PARA IMPLATAÇÃO DE IP COM ALIMENTAÇÃO SUBTERRÂNEA NA AVENIDA JOÃO PINHEIROS PROXIMO A FEPASA

SUBSTITUI: ---

SUBSTITUIDO POR: ---

DESENHO Nº: IP-010/20

ELABORAÇÃO	VERIFICAÇÃO	APROVAÇÃO	ESCALA (S)	UNIDADE (S)
OTÁVIO C. LUVEZUTTI	NIVALDO D. MORAIS	ALEXANDRE POSTAL	INDICADAS	INDICADAS
DATA 06/04/2020	DATA 06/04/2020		FORMATO A1 841 X 594 mm	FOLHA Nº 1/1 — REV. 0

ESTE DESENHO É DE PROPRIEDADE DA EMPRESA DME DISTRIBUIÇÃO S/A - DMED. SENDO PROIBIDA SUA UTILIZAÇÃO OU REPRODUÇÃO SEM A PRÉVIA AUTORIZAÇÃO POR ESCRITO.

PRODUCED BY AN AUTODESK EDUCATIONAL PRODUCT